Vita-Mix

PREMIUM BLENDING EQUIPMENT

Drink Machine Advance

The Ultimate Blender for Every Beverage Program

Optimized for outstanding performance the Drink Machine Advance perfectly blends everything in your beverage program from fruit smoothies to thick shakes.

Smart Product Design

- The Advance™ container creates faster, smoother pouring without the mess saving you time and money
- 6 optimized programs and automatic shut-off means you can turn it on, walk away, and blend consistently-smooth beverages
- Pulse control quickly refreshes drinks for efficiency
- Advanced motor is designed to resist overheating when blending extra-thick ingredients resulting in enhanced reliability during peak hours of operation

---

La mejor licuadora para cada programa de bebidas

Optimizada para un desempeño sobresaliente, la Drink Machine Advance mezcla perfectamente todo lo que contenga su programa de bebidas, desde licuados de frutas hasta batidos espesos.

Diseño inteligente de producto

- El recipiente Advance crea una forma de servir más suave sin ensuciar ahorrándole tiempo y dinero
- Los 6 programas optimizados y el cierre automático le permiten prenderlo, alejarse y mezclar las bebidas de una forma consistente y suave
- El control pulsador renueva rápidamente las bebidas con eficiencia
- El motor avanzado fue diseñado para resistir al recalentamiento cuando se mezclan ingredientes extragruesos, lo que resulta en una mayor confiabilidad durante la operación en horarios de pico

Specifications / Especificaciones

Drink Machine Advance: #5086

Motor: ≈ 2 peak motor horsepower

Electrical: 120 V, 50/60 Hz, 11.5 amps

Pack: Includes 1 Drink Machine Advance with 32 oz. high-impact, clear/stackable Advance™ container, complete with ice blade assembly and lid, and silver base.

Net Weight: 13.0 lbs.

Dimensions: 17.69 x 8.0 x 9.0 in. (H x W x D)

Assembled in the U.S.A. of U.S.A. and Swedish components.
FOR COMMERCIAL USE ONLY.

Warranty: In the U.S.A. and Canada, the Drink Machine Advance is backed by a three-year limited warranty on motor base parts and a one-year limited warranty on parts and labor on the full unit. For more information regarding this warranty, please call +1.440.235.0214 for customer service.

Drink Machine Advance - No. 5086

Motor: Motor con ≈ 2 CV de pico

Electricidad: 120 V, 50/60 Hz, 11,5 A

Embalaje: Incluye 1 Drink Machine Advance con recipiente Advance™ de 0,9 L transparente y apilable, altamente resistente a impactos, completo con juego de láminas para hielo y tapa y base plateada.

Peso neto: 5,9 kg

Dimensiones: 44,93 x 20,32 x 22,86 cm (H x A x P)

Montado en EE.UU. con componentes norteamericanos y suecos.
SOLAMENTE PARA USO COMERCIAL.

Garantía: En EE. UU. y Canadá, Drink Machine Advance está respaldado por una garantía limitada de tres años sobre las piezas básicas del motor y por una garantía limitada de un año sobre las piezas y mano de obra de toda la unidad. Para obtener mayor información con respecto a esta garantía, por favor contáctese con el servicio de atención al cliente llamando al +1.440.235.0214.

Also Available / También disponible

Unit is available in international voltages, please contact Vita-Mix international customer service for information.

La unidad está disponible en voltajes internacionales, por favor, entre en contacto con el servicio de atención al cliente de Vita-Mix para obtener informaciones.

Drink Machine Advance with XP container /recipiente XP
5062: 120 V, 50/60 Hz, 11.5 amps

Additional containers /recipientes adicionales
Complete with blade assembly and lid.
Completo con juego de láminas y tapa.
15981: 32 oz. Advance container /0,9 L recipiente Advance
15570: 32 oz. XP container /0,9 L recipiente XP
15640: 32 oz. compact container /0,9 L recipiente compacto

15606: Software kit for customized programming.
Software para programación personalizada.

Where Applicable / Cuando fuera aplicable

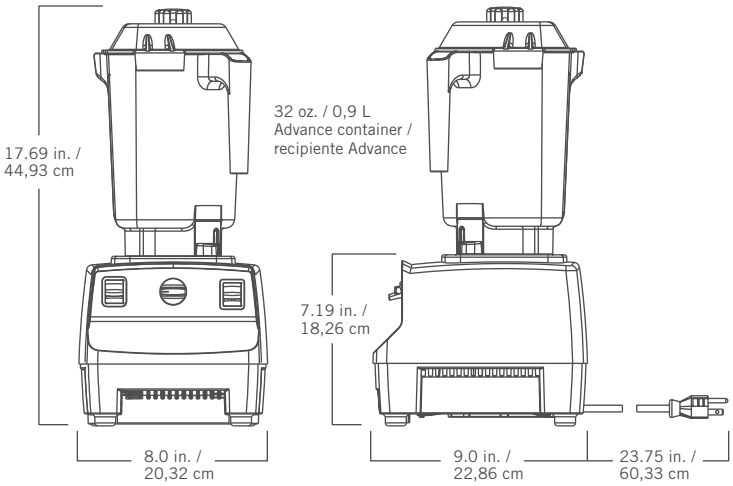

Contact Information / Informaciones para contacto

U.S.A. and Canada / EE.UU. y Canadá
Tel: 800.4DRINK4, 440.235.0214
Fax: 440.235.9670
E-mail: commercial@vitamix.com

All Other Countries / Demás países
Tel: +1.440.782.2450
Fax: +1.440.782.2220
E-mail: international@vitamix.com

www.vitamix.com/foodservice

Vita-Mix Corporation
8615 Usher Road
Cleveland, OH 44138-2103 U.S.A.

For more information, contact your local foodservice distributor.

Por más informaciones, entre en contacto con su distribuidor local de servicios alimenticios.

©2009 Vita-Mix® Corporation 102073 12/09 Printed in the U.S.A. / Impreso en EE.UU.